側溝U－I型

形　状

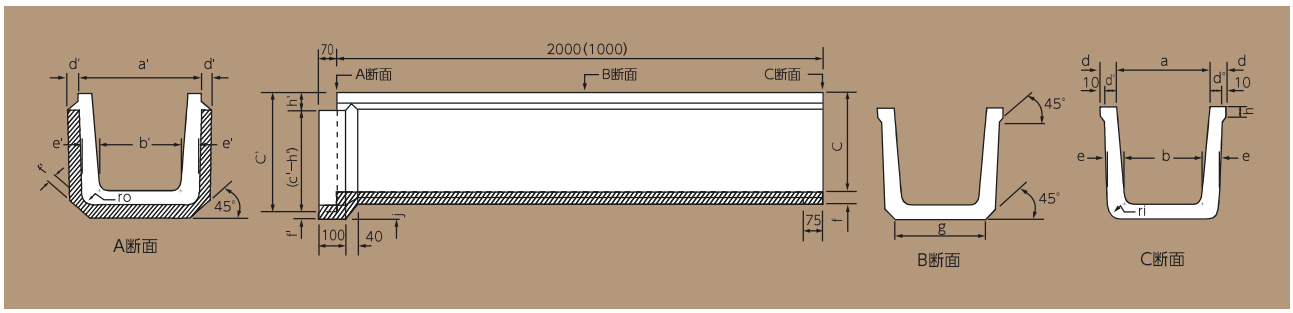

寸 法 表

単位：mm

呼び名	a	b	c	d	d'	e	f	g	h	h'	r	j	a'	c'	d'	e'	f'	ri	ro	参考質量(kg)
200	200	180	200	45	35	40	40	200	30	50	50	35	286	245	30	48	30	40	48	125
250	250	220	250	50	40	45	45	250				40	346	300		53	35			175
300	300	260	300	55	45	55	55	300					406	360		63		50	58	245
400	400	350	400	60	50	60	60	400				45	516	465	35	68	40	60	68	355
500	500	450	500	65	55	65	65	500			70		626	570	40	73	45	70	78	480
600	600	560	600	70	60	75	75	600				50	736	680	45	83				640

L側溝　300×1.0
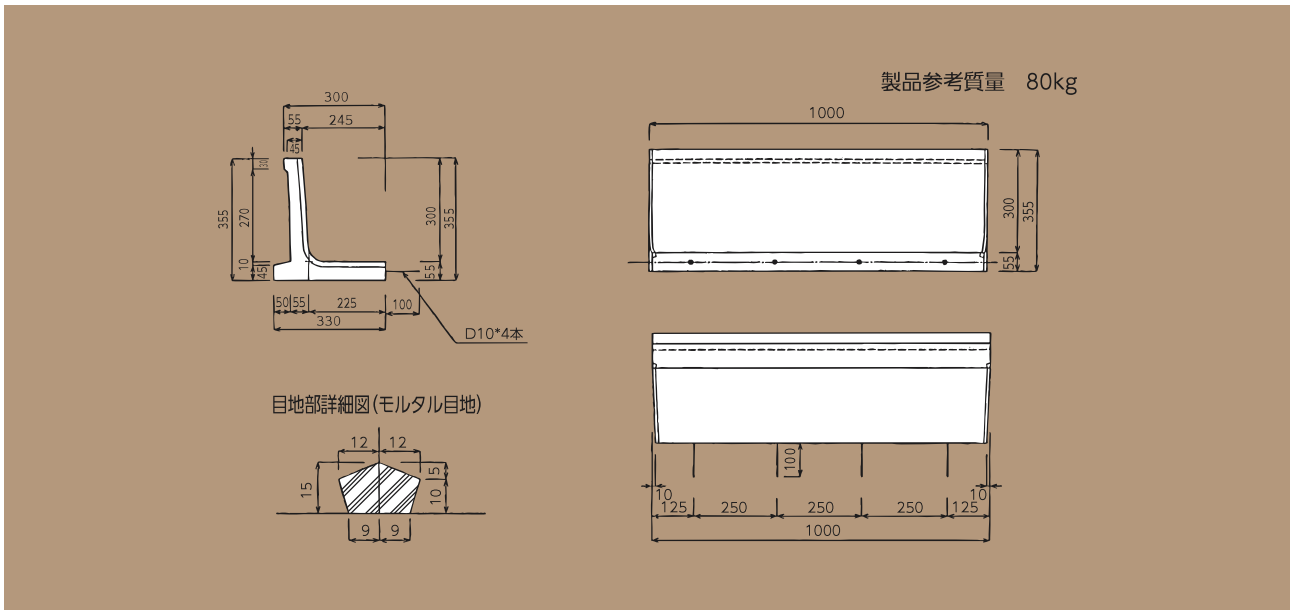
形 状　寸 法